# 技術データシート

# セーフティ・ ライトカーテントランスミッタ

# 製品番号: 72100003

# ELC105T14-300



写真と異なる場合があります

目次


- 仕様書
- 寸法図
- 電気的接続
- 回線図
- 操作と表示
- 適したレシーバ
- 製品キー
- 注意
- アクセサリ

# 仕様書

## 基本仕様

| | |
|---|---|
| シリーズ | ELC150 |
| デバイス種類 | トランスミッタ |
| 含む | ブラケット 2個 |
| アプリケーション | 指保護 |

## パラメータ

| | |
|---|---|
| タイプ | 4, IEC/EN IEC 61496 |
| SIL | 3, IEC 61508 |
| 安全度水準 付与限界 | 3, IEC/EN 62061 |
| 可使時間 $T_M$ | 20 年, EN ISO 13849-1 |

## 保護フィールド仕様

| | |
|---|---|
| 分解能 | 14 mm |
| 保護領域高さ | 300 mm |
| 検出範囲 | 0.5 ... 3 m |

## 光学的仕様

| | |
|---|---|
| 同期 | トランスミッタ、レシーバ間は光学的 |
| 光源 | LED, 赤外線 |
| 波長 | 940 nm |
| 送信信号形式 | パルス化 |
| LED リスクグループ | 分類外 ( EN 62471:2008に準拠 ) |

## 電気的仕様

| | |
|---|---|
| サプレッサ | 短絡保護 |
| | 過電圧保護 |

### パフォーマンスデータ

| | |
|---|---|
| 供給電圧 $U_B$ | 24 V, DC, -20 ... 20 % |
| 消費電流、最大 | 50 mA |

## コネクタ

| | |
|---|---|
| コネクタ数 | 1 個数 |

### コネクタ 1

| | |
|---|---|
| 機能 | マシンインターフェース |
| コネクタの種類 | 丸形プラグ付きケーブル |
| ケーブル長 | 300 mm |
| シースの素材 | PUR |
| 心線数 | 4 -芯 |
| ネジ寸 | M12 |
| 素材 | 金属 |
| 極数 | 4 -極 |

### 伝導特性

| | |
|---|---|
| 許容ケーブル断面、典型値 | 0.25 mm² |
| 接続ケーブル長、最大 | 25 m |
| 負荷に対する許容ケーブル抵抗、最大 | 20 Ω |

## 機械の仕様

| | |
|---|---|
| 寸法 ( 幅 x 高さ x 長さ ) | 34.7 mm x 315 mm x 35.4 mm |
| 筐体の素材 | 金属 |
| 筐体 金属 | アルミ |
| レンズカバーの素材 | プラスチック / PMMA |
| 素材 エンドキャップ | 亜鉛ダイカスト |
| 正味重量 | 510 g |
| 筐体色 | 黄色、RAL1021番 |
| 取り付けの種類 | 取り付けブラケット |
| | 溝に取付け |

## 操作と表示

| | |
|---|---|
| 表示の種類 | LED |
| LEDの数 | 2 個数 |

## 周囲データ

| | |
|---|---|
| 周囲温度、動作時 | 0 ... 50 °C |
| 周囲温度、保管時 | -30 ... 70 °C |
| 相対湿度 ( 結露せず ) | 0 ... 95 % |

## 認証

| | |
|---|---|
| 保護等級 | IP 65 |
| 保護等級 | III |
| 認可 | c UL US |
| | KCs |
| | TÜV南 |
| 耐震性 | 50 m/s² |
| US特許 | US 6,418,546 B |

## 分類

| | |
|---|---|
| 関税分類番号 | 85365019 |
| ECLASS 5.1.4 | 27272704 |
| ECLASS 8.0 | 27272704 |
| ECLASS 9.0 | 27272704 |
| ECLASS 10.0 | 27272704 |
| ECLASS 11.0 | 27272704 |
| ECLASS 12.0 | 27272704 |
| ECLASS 13.0 | 27272704 |
| ECLASS 14.0 | 27272704 |
| ECLASS 15.0 | 27272704 |
| ECLASS 16.0 | 27272704 |
| ETIM 5.0 | EC002549 |
| ETIM 6.0 | EC002549 |
| ETIM 7.0 | EC002549 |
| ETIM 8.0 | EC002549 |
| ETIM 9.0 | EC002549 |
| ETIM 10.0 | EC002549 |
| UNSPSC 26.08 | 46171620 |

# 寸法図

すべての寸法表記はミリメートル

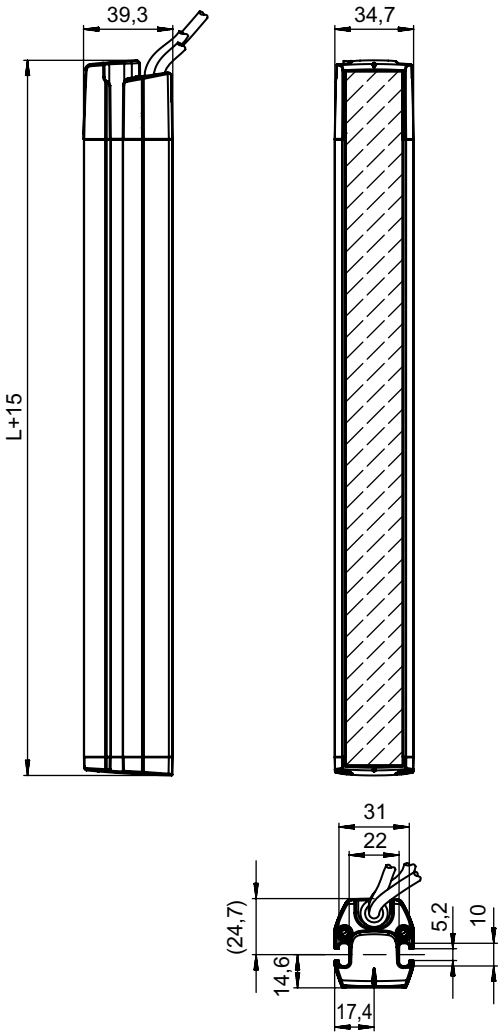


L　保護領域長さ

# 電気的接続

## コネクタ 1

| | |
|---|---|
| 機能 | マシンインターフェース |
| コネクタの種類 | 丸形プラグ付きケーブル |
| ケーブル長 | 300 mm |
| シースの素材 | PUR |
| ケーブル色 | 黒色 |
| 心線数 | 4 -芯 |
| 心線断面 | 0.2 mm² |
| ネジ寸 | M12 |
| タイプ | オス |
| 素材 | 金属 |
| 極数 | 4 -極 |
| コーディング | A コード |

# 電気的接続

| ピン | ピン配列 | 心線色 |
|---|---|---|
| 1 | +24 V | 茶色 |
| 2 | n.c. | 白 |
| 3 | 0 V | 青 |
| 4 | n.c. | 黒色 |

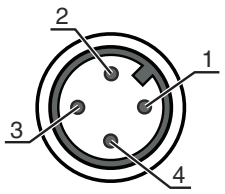


# 回線図

## 接続図 トランスミッタ

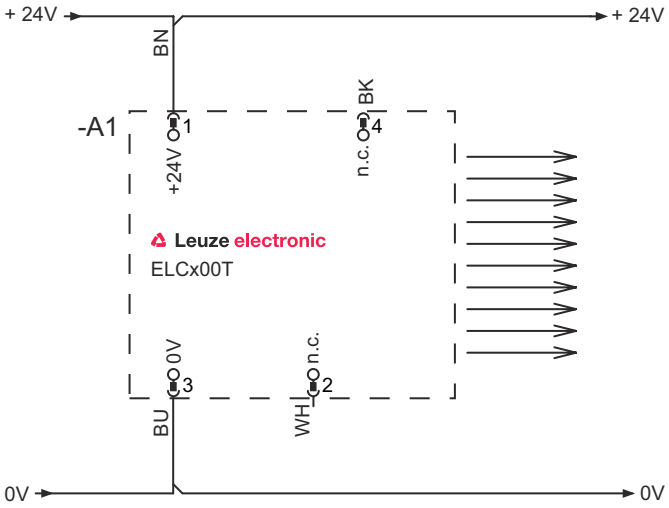


# 操作と表示

| LED | ディスプレー | 意味 |
|---|---|---|
| 1 | 赤、点滅 | エラー |
| | 点滅連続2回 オン/オフ (250 ms)、続いてポーズ (750 ms) | コネクタエラー |
| | 赤、点滅、10 Hz | デバイスエラー |
| 2 | オフ | デバイスオフ |
| | オン | デバイスオン |

# 適したレシーバ

| | 製品番号 | 名称 | 製品 | 説明 |
|---|---|---|---|---|
|  | 72101003 | ELC150R14-300 | セーフティ・ ライトカーテンレシーバ | 保護領域高さ: 300 mm<br>応答時間: 5.4 ms<br>コネクタ: 丸形プラグ付きケーブル, M12, 金属, 4 -極, 300 mm, PUR |

# 製品キー

製品名： ELC1yyzaa-hhhh

| ELC | セーフティライトカーテン |
|---|---|
| 1 | 1 : ELC150 |
| yy | 00: トランスミッタ<br>50 : レシーバ - 自動リスタート |
| z | デバイス種類<br>T: トランスミッタ<br>R: レシーバ |
| a | 分解能<br>14: 14 mm<br>17: 17 mm<br>30F: 30 mm |
| hhhh | 保護領域高さ<br>300 … 1500: 300 mm ~ 1500 mm |

**注意**

利用可能なすべてのデバイスタイプのリストは、Leuzeのウェブサイトwww.leuze.comにあります。

# 注意

**目的にかなったご利用にご注意ください！**

この製品は有資格者のみが操作できます。

使用目的に応じた製品をご使用してください。

# アクセサリ

## コネクタ関連・ コネクタケーブル

| | 製品番号 | 名称 | 製品 | 説明 |
|---|---|---|---|---|
|  | 50133860 | KD S-M12-5A-P1-050 | 接続回線 | アプリケーション: 油/潤滑油に耐えられる<br>コネクタ 1: 丸形プラグ, M12, 軸方向, メス, A コード, 5 -極<br>丸形プラグ、LED: いいえ<br>コネクタ 2: オープン末端<br>シールド: はい<br>ケーブル長: 5,000 mm<br>シースの素材: PUR |

## 取り付け技術-その他

| | 製品番号 | 名称 | 製品 | 説明 |
|---|---|---|---|---|
| 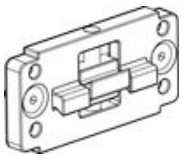 | 424439 | BT-2P45 | ブラケット | 含む: 2個 BT-P45<br>穴あけ 1: M6<br>穴あけ 2: M6<br>取り付け部のモデル: ホルダークランプ<br>取り付け、設備側: 溝に取付け<br>取り付け、デバイス側: 溝に取付け<br>取り付け部の種類: クランプ可, デバイスタワー UDC-S2、DC-S2への取り付けに適合<br>素材: 金属 |

Leuze

# アクセサリ

| | 製品番号 | 名称 | 製品 | 説明 |
|---|---|---|---|---|
|  | 424432 | BT-2SB05 | ブラケットセット | 含む: 2個 BT-SB05<br>取り付け部のモデル: ホルダークランプ<br>取り付け、設備側: 通路設置<br>取り付け、デバイス側: クランプ可, 側面のリップ溝<br>取り付け部の種類: 旋回可<br>スイベル範囲: -8 ... 8 °<br>素材: 金属 |

# サービス

| | 製品番号 | 名称 | 製品 | 説明 |
|---|---|---|---|---|
|  | S981050 | CS40-I-140 | 安全検査 | 詳細: 現行の規格とガイドラインに従って、セーフティ光グリッドアプリケーションをチェックします。デバイスと機械のデータをデータベースに記録します。アプリケーションごとのテストプロトコルの作成。<br>条件: 機械の停止が可能で、Leuze従業員への顧客側からのサポートと、機械へのアクセスが保証されなければなりません。 |
| 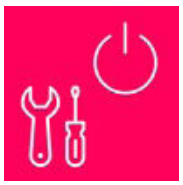 | S981046 | CS40-S-140 | 初期導入サポート | 詳細: フォローアップ時間測定と初期検査を含む安全装置の場合。<br>条件: デバイスと接続コードは事前に取り付け済み、交通、宿泊費 ( 場合により ) は料金に含まれません。 |

**注意**



利用可能なすべてのアクセサリアイテムのリストは、Leuzeのウェブサイトでアイテム詳細ページのダウンロードタブにあります。