# 技术数据表

## 条码定位系统

## 配件编号: 50139943

## BPS 338i SM 100

图片可能不同

内容


- 技术参数
- 尺寸图纸
- 图示
- 产品型号描述
- 说明
- 配件

# 技术参数

## 基础数据

| | |
|---|---|
| 系列 | BPS 300i |
| 订货说明 | 仅在接有连接器 MS 3xx、MK 3xx 或 ME 338 103 的情况下才可运行 |
| | 必须单独订购条形码带 |

## 特性参数

| | |
|---|---|
| MTTF | 83 年 |

## 光学数据

| | |
|---|---|
| 区域深度 | 50 ... 170 mm |
| 光源 | 激光, 红色 |
| 波长 | 655 nm |
| 激光等级 | 1, 按照IEC 60825-1:2014（EN 60825-1:2014） |
| 传输信号波形 | 连续 |
| 光束出口 | 侧向 |

## 测量数据

| | |
|---|---|
| 测量范围 | 0 ... 10,000,000 mm |
| 分辨率 | 0.01 ... 10 mm |
| 再现性(1σ) | 0.05 mm |
| 测量值输出 | 1 ms |
| 最大横移速度 | 10 m/s |

## 电气数据

| | |
|---|---|
| 保护电路 | 反极性保护 |
| | 短路保护 |
| **性能数据** | |
| 供电电压 $U_B$ | 18 ... 30 V, DC |
| 最大功耗 | 3.7 W |
| **输入/输出端可选** | |
| 最大输出电流 | 60 mA |
| 可选输入/输出数 | 2 个 |
| 最大输入电流 | 8 mA |
| 开关元件 | 晶体管，PNP |

## 接口

| | |
|---|---|
| 类型 | EtherCAT |

## 服务接口

| | |
|---|---|
| 类型 | USB |
| **USB** | |
| 功能 | 通过集成的网络服务器进行配置/参数化 |

## 机械参数

| | |
|---|---|
| 结构 | 方形 |
| 尺寸（宽 x 高 x 长） | 100 mm x 108.7 mm x 48.3 mm |
| 外壳材料 | 金属 |
| 金属外壳 | 压铸铝 |
| 镜头盖材料 | 玻璃 |
| 净重 | 580 g |
| 外壳颜色 | 红色 |
| | 银 |
| 紧固类型 | 后背固定件 |
| | 燕尾槽 |
| | 通过可选安装设备 |

## 操作和显示

| | |
|---|---|
| 显示类型 | LED |
| 配置类型 | 通过 TwinCAT ESI 文件或通过网页浏览器的 USB/Webconfig 服务 |

## 环境数据

| | |
|---|---|
| 环境温度，工作 | -5 ... 50 °C |
| 环境温度，储藏 | -35 ... 70 °C |
| 相对空气湿度（无冷凝） | 90 % |

## 认证

| | |
|---|---|
| 防护等级 | IP 65, EN 60529，带不同的插头或顶盖 |
| 安全等级 | III |
| 认证 | c UL US |
| 符合由标准定义的EMC测试程序 | EN 61000-6-2 |
| | EN 61000-6-3 |
| 符合由标准定义的冲击测试程序 | IEC 60068-2-27, Ea试验 |
| 符合由标准定义的连续冲击测试程序 | IEC 60068-2-29, Eb试验 |
| 符合由标准定义的振动测试程序 | IEC 60068-2-6, FC试验 |

## 分类

| | |
|---|---|
| 税率编号 | 84719000 |
| ECLASS 5.1.4 | 27280190 |
| ECLASS 8.0 | 27280190 |
| ECLASS 9.0 | 27280190 |
| ECLASS 10.0 | 27280190 |
| ECLASS 11.0 | 27280190 |
| ECLASS 12.0 | 27280106 |
| ECLASS 13.0 | 27280106 |
| ECLASS 14.0 | 27280106 |
| ECLASS 15.0 | 27280106 |
| ETIM 5.0 | EC001825 |
| ETIM 6.0 | EC001825 |
| ETIM 7.0 | EC001825 |
| ETIM 8.0 | EC001825 |
| ETIM 9.0 | EC001825 |
| ETIM 10.0 | EC001825 |

# 尺寸图纸

所有尺寸单位均为毫米

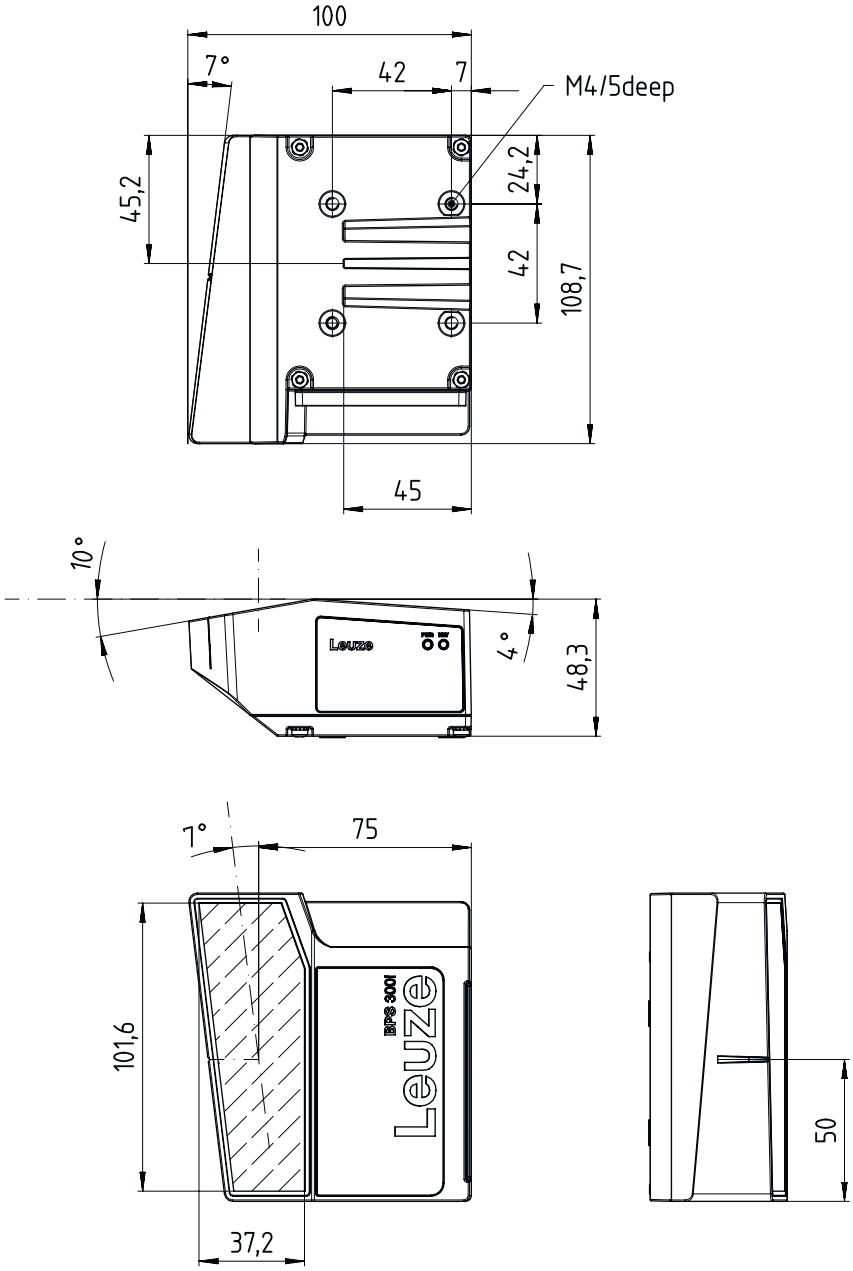

# 图示

## 读取区域曲线

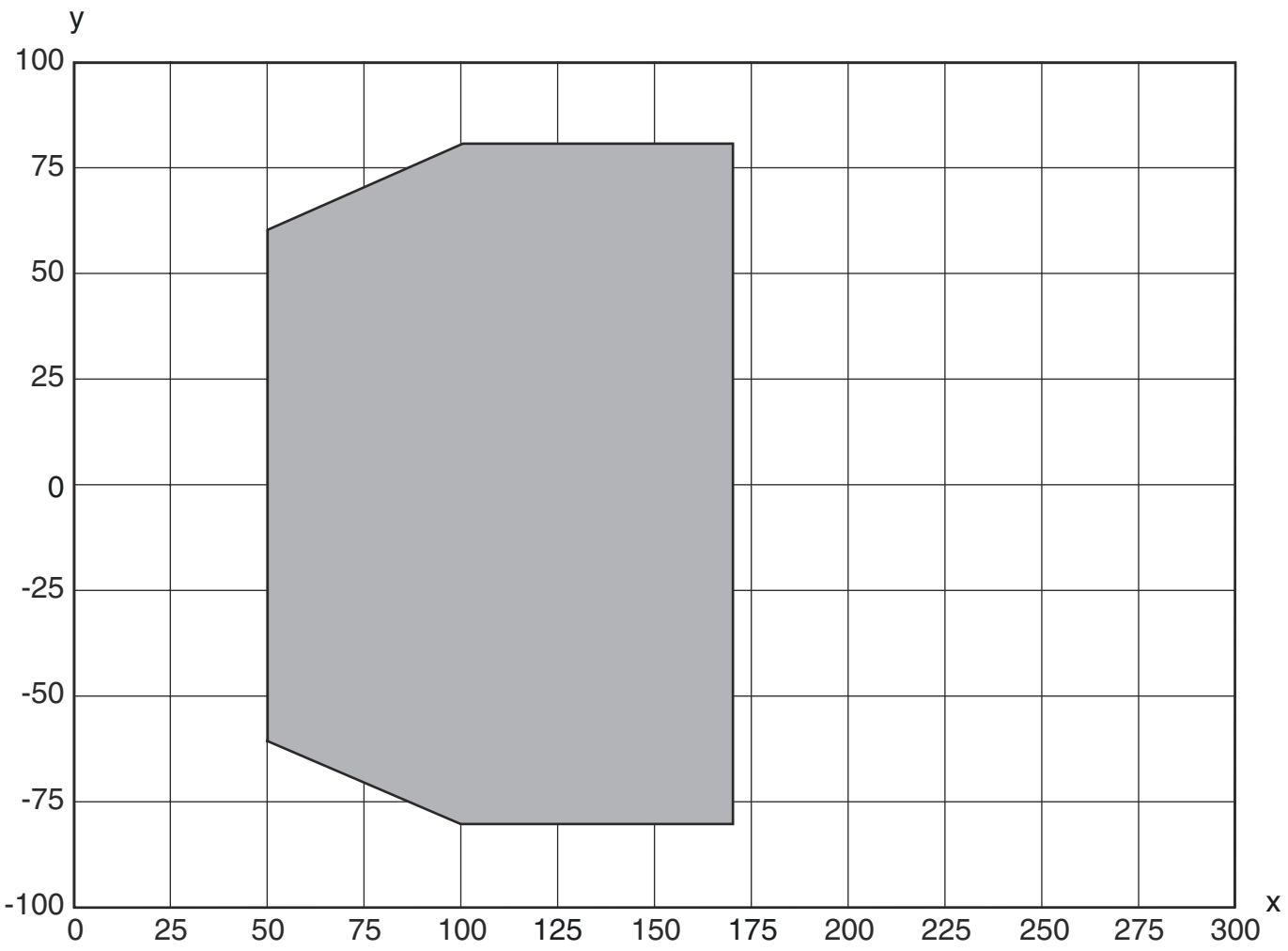


x 读取区域间距 [mm]
y 读取范围宽度 [mm]

# 产品型号描述

产品名称： BPS 3XXi SM 100 Y Z AA

| | |
|---|---|
| BPS | 工作原理<br>BPS：条码定位系统 |
| 3XXXi | 系列/接口（集成现场总线技术）<br>300i：RS 232 / RS 422 (Stand-alone)<br>301i：RS 485<br>304i：PROFIBUS DP<br>307i：SSI<br>348i：PROFINET RT<br>3007i：SSI（功能范围缩小）<br>3048i：PROFINET RT（功能范围缩小） |
| SM | 扫描原理/光学<br>S：线式扫描仪（单线） |
| 100 | 光线出口<br>100：侧向 |

# 产品型号描述

| | |
|---|---|
| Y Z | 特殊装备<br>取消：无特殊装备<br>D：带显示屏<br>H: 有加热装置<br>D H：带显示屏和加热装置 |
| AA | 开关元件<br>已取消：晶体管，PNP<br>02：晶体管，NPN |

**注意**

- 所有可用设备类型列表请查阅劳易测的网站 www.leuze.com。

# 说明

**遵守设备的使用规定！**

- 本产品并非安全传感器，无法用于人员保护。
- 只能由专业人员将本产品投入运行。
- 请仅根据正确用途使用本产品。

**注意！激光射线 – 激光等级 1**

设备符合欧盟IEC/EN 60825-1:2014 标准的要求，达到激光等级1，同时也达到美国U.S. 21 CFR 1040.10标准的规定（2019年5月8日的56号激光公告除外）。

- 遵守当地的现行法律和激光防护规定。
- 擅自改造或修改设备属于违反使用规定的行为。
  设备内没有需要用户自行调整或保养的零部件。
  维修操作必须由 Leuze electronic GmbH + Co. KG 执行。

# 配件

## 连接技术 - 连接电缆

| | 配件编号 | 名称 | 配件 | 说明 |
|---|---|---|---|---|
| | 50132079 | KD U-M12-5A-V1-050 | 连接电缆 | 连接1: 接头, M12, 直形, 插座, A-编码, 5 个引脚<br>圆接头, LED: 否<br>连接2: 开口端<br>有屏蔽: 否<br>电缆长度: 5,000 mm<br>护套材料: PVC |
| | 50135074 | KS ET-M12-4A-P7-050 | 连接电缆 | 适合接口: Ethernet<br>连接1: 接头, M12, 直形, 插头, D-编码, 4 个引脚<br>圆接头, LED: 否<br>连接2: 开口端<br>有屏蔽: 是<br>电缆长度: 5,000 mm<br>护套材料: PUR |

# 配件

## 连接技术 - 连接电缆

| | 配件编号 | 名称 | 配件 | 说明 |
|---|---|---|---|---|
| 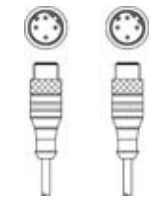 | 50137077 | KSS ET-M12-4A-M12-4A-P7-020 | 互连电缆 | 适合接口: Ethernet<br>连接1: 接头, M12, 直形, 插头, D-编码, 4 个引脚<br>连接2: 接头, M12, 直形, 插头, D-编码, 4 个引脚<br>有屏蔽: 是<br>电缆长度: 2,000 mm<br>护套材料: PUR |
| 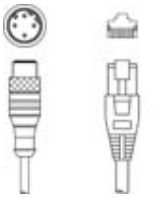 | 50135080 | KSS ET-M12-4A-RJ45-A-P7-020 | 互连电缆 | 适合接口: Ethernet<br>连接1: 接头, M12, 直形, 插头, D-编码, 4 个引脚<br>连接2: RJ45<br>有屏蔽: 是<br>电缆长度: 2,000 mm<br>护套材料: PUR |

## 连接技术 - 插头连接器

| | 配件编号 | 名称 | 配件 | 说明 |
|---|---|---|---|---|
| | 50020501 | KD 095-5A | 接头 | 连接: 接头, M12, 直形, 插座, A-编码, 5 个引脚 |

## 紧固系统 - 固定杆

| | 配件编号 | 名称 | 配件 | 说明 |
|---|---|---|---|---|
| | 50027375 | BT 56 | 安装设备 | 功能: 静态应用<br>安装设备设计: 安装系统<br>设备侧固定件: 适于16mm杆, 适于18mm杆, 适于20mm杆<br>装置侧固定件: 可夹紧<br>材料: 金属<br>接线板上紧扭矩: 8 N·m |

## 紧固系统 - 其他

| | 配件编号 | 名称 | 配件 | 说明 |
|---|---|---|---|---|
| | 50124941 | BTU 0300M-W | 安装设备 | 设备侧固定件: 通孔安装<br>装置侧固定件: 可夹紧, 槽式安装, 适用于 M4 螺栓<br>材料: 金属<br>减震器: 否 |

# 配件

## 条码带

| | 配件编号 | 名称 | 配件 | 说明 |
|---|---|---|---|---|
| | 50144190 | BCB G40 H25 L010 | 条码带 | 尺寸: 25 mm x 10,000 mm<br>栅格尺寸: 40 mm |
| | 50040041 | BCB G40 H47 L010 | 条码带 | 尺寸: 47 mm x 10,000 mm<br>栅格尺寸: 40 mm |
| | 50037489 | BCB G40 H47 L020 | 条码带 | 尺寸: 47 mm x 20,000 mm<br>栅格尺寸: 40 mm |

## 服务

| | 配件编号 | 名称 | 配件 | 说明 |
|---|---|---|---|---|
| 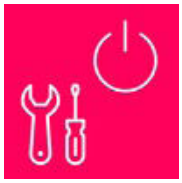 | S981001 | CS10-S-110 | 调试支持 | 详细信息: 在某地根据客户要求执行的工作，所用的时间不超过 10 小时。<br>条件: 设备和连接电缆已安装，价格不包含差旅费和必要时所需的住宿费。 |
| | S981005 | CS10-T-110 | 产品培训 | 详细信息: 地点和内容符合协定，持续时间最长 6 小时。<br>条件: 价格不包含差旅费和必要时所需的住宿费。 |

**注意**

所有可用配件的列表请见劳易测网站配件详细信息页面的下载选项卡。