技術データシート

取付けプレート

製品番号: 50136665

BTX 046M

写真と異なる場合があります

目次

- 仕様書
- 寸法図

仕様書

基本仕様

含む	M4 x 12 ネジ 1本
	M4 x 30 ネジ 2本
製品グループに適している	切替センサ、角型
適している	センサ シリーズ 46C

機械の仕様

筐体 金属	アルミ
重量	46 g
筐体色	銀
取り付け部のモデル	取付けプレート
取り付けの種類、設備側	通路設置
取り付けの種類、デバイス側	ネジ止め可
取り付け部の素材	金属
振動ダンパ	いいえ

分類

関税分類番号	73182900
ECLASS 5.1.4	27279202
ECLASS 8.0	27279202
ECLASS 9.0	27273701
ECLASS 10.0	27273701
ECLASS 11.0	27273701
ECLASS 12.0	27273701
ECLASS 13.0	27273701
ECLASS 14.0	27273701
ETIM 5.0	EC002498
ETIM 6.0	EC003015
ETIM 7.0	EC003015
ETIM 8.0	EC003015
ETIM 9.0	EC003015

寸法図
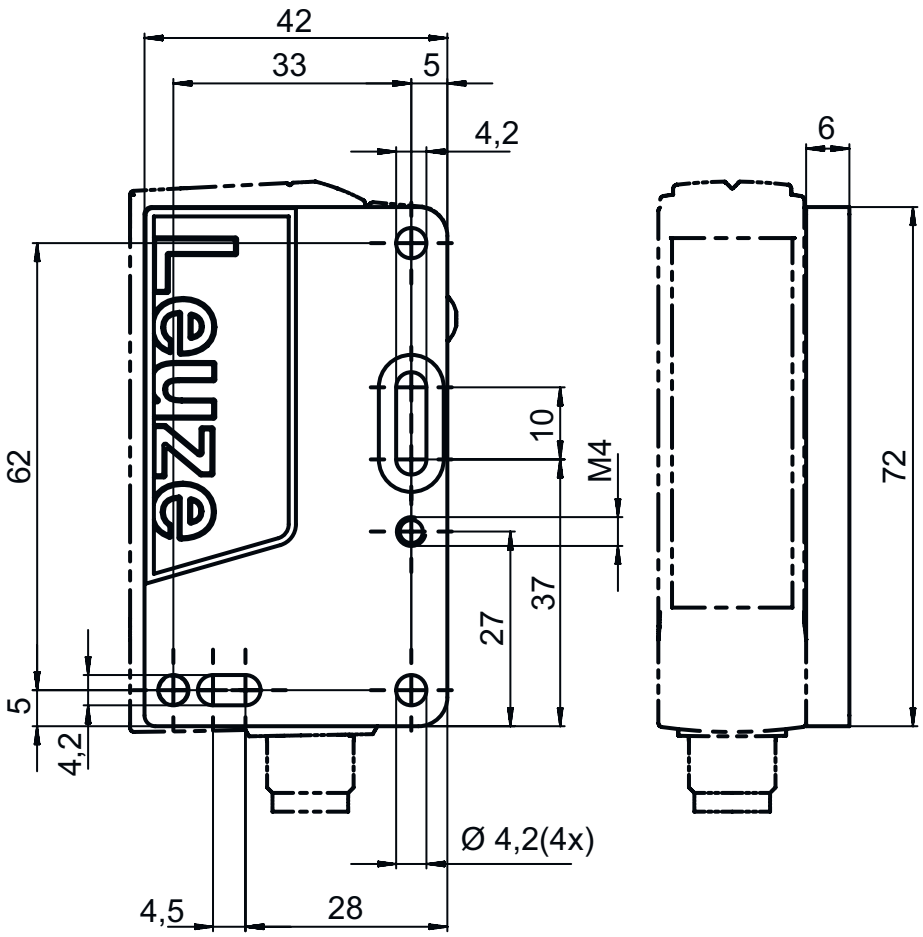
すべての寸法表記はミリメートル