Hoja técnica
Lente supletoria
Código: 50117782
KL-SM02



La figura puede variar

Contenido

- Datos técnicos
- Dibujos acotados
- Accesorios

Derechos a modificación técnica reservados

Datos técnicos

Datos básicos

Incluye	2

Funciones

Funciones	Desvío de 90°

Datos mecánicos

Peso neto	5 g
Tipo de fijación	Enroscable

Clasificación

Número de arancel	90022000
ECLASS 5.1.4	27279205
ECLASS 8.0	27279205
ECLASS 9.0	27273602
ECLASS 10.0	27273603
ECLASS 11.0	27273603
ECLASS 12.0	27273603
ECLASS 13.0	27273603
ECLASS 14.0	27273603
ECLASS 15.0	27273603
ECLASS 16.0	27273603
ETIM 5.0	EC002498
ETIM 6.0	EC003015
ETIM 7.0	EC003015
ETIM 8.0	EC003015
ETIM 9.0	EC003015
ETIM 10.0	EC003015
UNSPSC 26.08	31241501

Dibujos acotados

Todas las medidas en milímetros

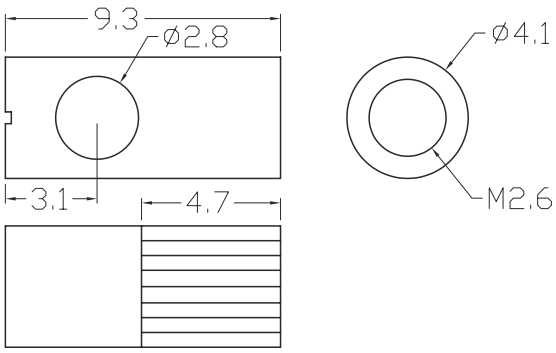



Accesorios

Generalidades

	Código	Denominación	Artículo	Descripción
	50117750	KF-LY-77TZ-20	Fibra óptica de plástico para funcionamiento unidireccional	Campo de aplicación: Aplicaciones generales Salida del haz de luz: Lateral Núcleo de fibra: Núcleo monofibra Diámetro externo: 2,2 mm Longitud de fibra: 2.000 mm Material de recubrimiento de fibra: PE Tendido: Flexible
	50117766	KFX-L-420	Fibra óptica de plástico para funcionamiento unidireccional	Campo de aplicación: Aplicaciones generales Salida del haz de luz: Frontal Núcleo de fibra: Núcleo monofibra Diámetro externo: 2,2 mm Longitud de fibra: 2.000 mm Material de recubrimiento de fibra: PE Tendido: Estándar
	50117767	KFX-LD-420	Fibra óptica de plástico para funcionamiento unidireccional	Campo de aplicación: Detección de objetos precisa Salida del haz de luz: Frontal Núcleo de fibra: Núcleo monofibra Diámetro externo: 1,25 mm Longitud de fibra: 2.000 mm Material de recubrimiento de fibra: PE Tendido: Estándar
	50117768	KFX-LH-420	Fibra óptica de plástico para funcionamiento unidireccional	Campo de aplicación: Aplicaciones generales Versión especial: Resistente al calor Salida del haz de luz: Frontal Núcleo de fibra: Núcleo monofibra Diámetro externo: 2,2 mm Longitud de fibra: 2.000 mm Material de recubrimiento de fibra: PE Tendido: Estándar
	50117769	KFX-LY-420	Fibra óptica de plástico para funcionamiento unidireccional	Campo de aplicación: Aplicaciones generales Salida del haz de luz: Frontal Núcleo de fibra: Núcleo monofibra Diámetro externo: 2,2 mm Longitud de fibra: 2.000 mm Material de recubrimiento de fibra: PE Tendido: Flexible

Nota

Encontrará una lista con todos los accesorios disponibles en el sitio web de Leuze, en la pestaña de Descargas de la página detallada del artículo.

Derechos a modificación técnica reservados