Folha de dados técnicos
Lente de anteposição
N.º do art.: 50117782
KL-SM02



A imagem pode divergir

Conteúdo

- Dados técnicos
- Desenhos dimensionais
- Acessórios

Dados técnicos

Dados básicos

Inclui	2x

Funções

Funções	Desvio de 90°

Dados mecânicos

Peso líquido	5 g
Tipo de fixação	Parafusável

Classificação

Número da pauta aduaneira	90022000
ECLASS 5.1.4	27279205
ECLASS 8.0	27279205
ECLASS 9.0	27273602
ECLASS 10.0	27273603
ECLASS 11.0	27273603
ECLASS 12.0	27273603
ECLASS 13.0	27273603
ECLASS 14.0	27273603
ECLASS 15.0	27273603
ECLASS 16.0	27273603
ETIM 5.0	EC002498
ETIM 6.0	EC003015
ETIM 7.0	EC003015
ETIM 8.0	EC003015
ETIM 9.0	EC003015
ETIM 10.0	EC003015
UNSPSC 26.08	31241501

Desenhos dimensionais

Todas as medidas em milímetros

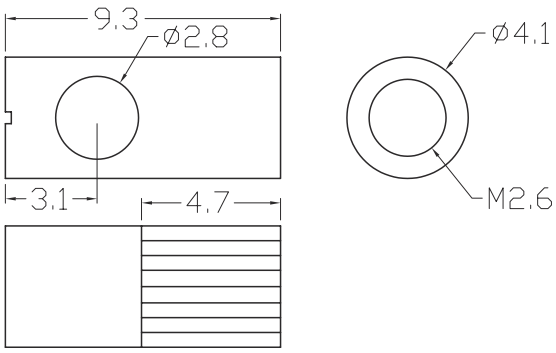



Acessórios

Generalidades

	N.º do art.	Designação	Artigo	Descrição
	50117750	KF-LY-77TZ-20	Fibra ótica de plástico para funcionamento unidirecional	Aplicação: Aplicações gerais Saída do feixe de luz: Lateral Núcleo de fibra: Núcleo de fibra única Diâmetro de fora: 2,2 mm Comprimento da fibra: 2.000 mm Material da bainha de fibra: PE Instalação: Flexível
	50117766	KFX-L-420	Fibra ótica de plástico para funcionamento unidirecional	Aplicação: Aplicações gerais Saída do feixe de luz: Lado frontal Núcleo de fibra: Núcleo de fibra única Diâmetro de fora: 2,2 mm Comprimento da fibra: 2.000 mm Material da bainha de fibra: PE Instalação: Standard
	50117767	KFX-LD-420	Fibra ótica de plástico para funcionamento unidirecional	Aplicação: Detecção precisa de objetos Saída do feixe de luz: Lado frontal Núcleo de fibra: Núcleo de fibra única Diâmetro de fora: 1,25 mm Comprimento da fibra: 2.000 mm Material da bainha de fibra: PE Instalação: Standard
	50117768	KFX-LH-420	Fibra ótica de plástico para funcionamento unidirecional	Aplicação: Aplicações gerais Versão especial: Resistente ao calor Saída do feixe de luz: Lado frontal Núcleo de fibra: Núcleo de fibra única Diâmetro de fora: 2,2 mm Comprimento da fibra: 2.000 mm Material da bainha de fibra: PE Instalação: Standard
	50117769	KFX-LY-420	Fibra ótica de plástico para funcionamento unidirecional	Aplicação: Aplicações gerais Saída do feixe de luz: Lado frontal Núcleo de fibra: Núcleo de fibra única Diâmetro de fora: 2,2 mm Comprimento da fibra: 2.000 mm Material da bainha de fibra: PE Instalação: Flexível

Nota

Uma lista com todos os artigos de acessórios disponíveis encontra-se na página da Leuze na internet, na guia Download da página de detalhes do artigo.