Karta danych technicznych
Soczewka dodatkowa
Nr art.: 50117782
KL-SM02



Ilustracja może się różnić od stanu rzeczywistego

Treść

- Dane techniczne
- Rysunki wymiarowe
- Akcesoria

Dane techniczne

Dane podstawowe

zawarty	2 szt.

Funkcje

Funkcje	Zmiana kierunku o 90°

Dane mechaniczne

Masa netto	5 g
Rodzaj mocowania	przykręcany

Klasyfikacja

Numer taryfy celnej	90022000
ECLASS 5.1.4	27279205
ECLASS 8.0	27279205
ECLASS 9.0	27273602
ECLASS 10.0	27273603
ECLASS 11.0	27273603
ECLASS 12.0	27273603
ECLASS 13.0	27273603
ECLASS 14.0	27273603
ECLASS 15.0	27273603
ECLASS 16.0	27273603
ETIM 5.0	EC002498
ETIM 6.0	EC003015
ETIM 7.0	EC003015
ETIM 8.0	EC003015
ETIM 9.0	EC003015
ETIM 10.0	EC003015
UNSPSC 26.08	31241501

Rysunki wymiarowe

Wszystkie wymiary są podane w milimetrach

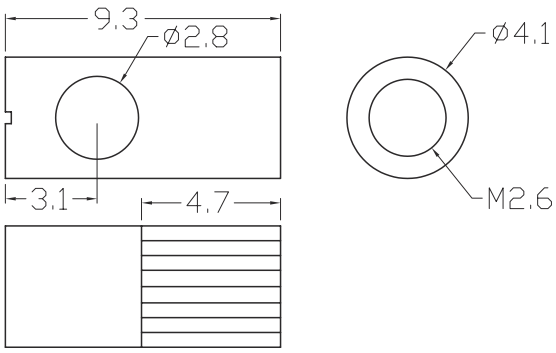



Akcesoria

Ogólne

	Nr art.	Oznaczenie	Artykuł	Opis
	50117750	KF-LY-77TZ-20	Światłowód z tworzywa sztucznego jednokierunkowy	Obszar zastosowania: Zastosowania ogólne Wylot wiązki światła: z boku Rdzeń światłowodu: Rdzeń jednowłóknowy Średnica zewnętrzna: 2,2 mm Długość światłowodu: 2.000 mm Materiał płaszcza światłowodu: PE Ułożenie: elastyczny
	50117766	KFX-L-420	Światłowód z tworzywa sztucznego jednokierunkowy	Obszar zastosowania: Zastosowania ogólne Wylot wiązki światła: na stronie przedniej Rdzeń światłowodu: Rdzeń jednowłóknowy Średnica zewnętrzna: 2,2 mm Długość światłowodu: 2.000 mm Materiał płaszcza światłowodu: PE Ułożenie: standard
	50117767	KFX-LD-420	Światłowód z tworzywa sztucznego jednokierunkowy	Obszar zastosowania: Dokładne rozpoznawania obiektów Wylot wiązki światła: na stronie przedniej Rdzeń światłowodu: Rdzeń jednowłóknowy Średnica zewnętrzna: 1,25 mm Długość światłowodu: 2.000 mm Materiał płaszcza światłowodu: PE Ułożenie: standard
	50117768	KFX-LH-420	Światłowód z tworzywa sztucznego jednokierunkowy	Obszar zastosowania: Zastosowania ogólne Wersja specjalna: odporny na wysoką temperaturę Wylot wiązki światła: na stronie przedniej Rdzeń światłowodu: Rdzeń jednowłóknowy Średnica zewnętrzna: 2,2 mm Długość światłowodu: 2.000 mm Materiał płaszcza światłowodu: PE Ułożenie: standard
	50117769	KFX-LY-420	Światłowód z tworzywa sztucznego jednokierunkowy	Obszar zastosowania: Zastosowania ogólne Wylot wiązki światła: na stronie przedniej Rdzeń światłowodu: Rdzeń jednowłóknowy Średnica zewnętrzna: 2,2 mm Długość światłowodu: 2.000 mm Materiał płaszcza światłowodu: PE Ułożenie: elastyczny

Wskazówka

Listę z dostępnymi akcesoriami można znaleźć na stronie internetowej Leuze w zakładce Pobieranie strony ze szczegółami artykułów.