Scheda tecnica dati
Lente applicabile
Cod. art.: 50117782
KL-SM02



La figura può variare

Contenuto

- Dati tecnici
- Disegni quotati
- Accessori

Dati tecnici

Dati di base

Contiene	2

Funzioni

Funzioni	Rinvio a 90°

Dati meccanici

Peso netto	5 g
Tipo di fissaggio	Avvitabile

Classificazione

Voce tariffaria doganale	90022000
ECLASS 5.1.4	27279205
ECLASS 8.0	27279205
ECLASS 9.0	27273602
ECLASS 10.0	27273603
ECLASS 11.0	27273603
ECLASS 12.0	27273603
ECLASS 13.0	27273603
ECLASS 14.0	27273603
ECLASS 15.0	27273603
ECLASS 16.0	27273603
ETIM 5.0	EC002498
ETIM 6.0	EC003015
ETIM 7.0	EC003015
ETIM 8.0	EC003015
ETIM 9.0	EC003015
ETIM 10.0	EC003015
UNSPSC 26.08	31241501

Disegni quotati

Tutte le dimensioni in millimetri

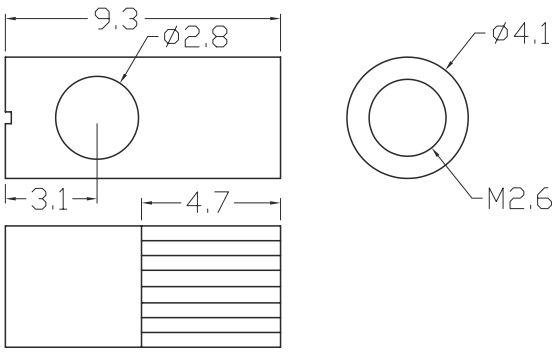



Accessori

Generalità

	Cod. art.	Designazione	Articolo	Descrizione
	50117750	KF-LY-77TZ-20	Fibra ottica in plastica per funzionamento unidirezionale	Campo di applicazione: Applicazioni generali Uscita del raggio di luce: Laterale Nucleo della fibra: Nucleo di fibra semplice Diametro esterno: 2,2 mm Lunghezza delle fibre: 2.000 mm Materiale guaina della fibra: PE Posa: Flessibile
	50117766	KFX-L-420	Fibra ottica in plastica per funzionamento unidirezionale	Campo di applicazione: Applicazioni generali Uscita del raggio di luce: Frontale Nucleo della fibra: Nucleo di fibra semplice Diametro esterno: 2,2 mm Lunghezza delle fibre: 2.000 mm Materiale guaina della fibra: PE Posa: Standard
	50117767	KFX-LD-420	Fibra ottica in plastica per funzionamento unidirezionale	Campo di applicazione: Riconoscimento di oggetti preciso Uscita del raggio di luce: Frontale Nucleo della fibra: Nucleo di fibra semplice Diametro esterno: 1,25 mm Lunghezza delle fibre: 2.000 mm Materiale guaina della fibra: PE Posa: Standard
	50117768	KFX-LH-420	Fibra ottica in plastica per funzionamento unidirezionale	Campo di applicazione: Applicazioni generali Modello speciale: Resistente al calore Uscita del raggio di luce: Frontale Nucleo della fibra: Nucleo di fibra semplice Diametro esterno: 2,2 mm Lunghezza delle fibre: 2.000 mm Materiale guaina della fibra: PE Posa: Standard
	50117769	KFX-LY-420	Fibra ottica in plastica per funzionamento unidirezionale	Campo di applicazione: Applicazioni generali Uscita del raggio di luce: Frontale Nucleo della fibra: Nucleo di fibra semplice Diametro esterno: 2,2 mm Lunghezza delle fibre: 2.000 mm Materiale guaina della fibra: PE Posa: Flessibile

Avviso

È possibile trovare una lista con tutti gli accessori disponibili sul sito di Leuze nel registro Download della pagina di dettaglio del prodotto.