Technisch gegevensblad
Voorzetlens
Art.-nr.: 50117782
KL-SM02



Afbeelding kan afwijken

Inhoud

- Technische gegevens
- Maattekeningen
- Toebehoren

Technische gegevens

Basisgegevens

omvat	2 st.

Functies

Functies	90° - ombuiging

Mechanische gegevens

Nettogewicht	5 g
Type bevestiging	schroefbaar

Classificatie

Douanetariefnummer	90022000
ECLASS 5.1.4	27279205
ECLASS 8.0	27279205
ECLASS 9.0	27273602
ECLASS 10.0	27273603
ECLASS 11.0	27273603
ECLASS 12.0	27273603
ECLASS 13.0	27273603
ECLASS 14.0	27273603
ECLASS 15.0	27273603
ECLASS 16.0	27273603
ETIM 5.0	EC002498
ETIM 6.0	EC003015
ETIM 7.0	EC003015
ETIM 8.0	EC003015
ETIM 9.0	EC003015
ETIM 10.0	EC003015
UNSPSC 26.08	31241501

Maattekeningen

Alle maten in millimeter

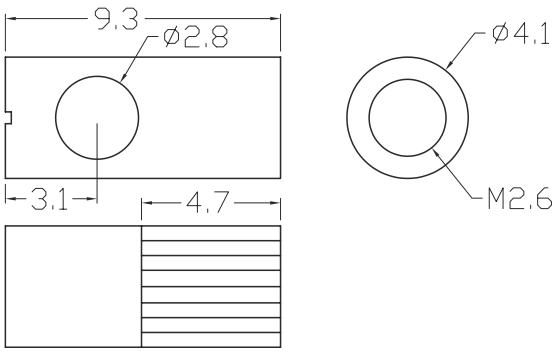



Toebehoren

Algemeen

	Art.-nr.	Benaming	Artikel	Beschrijving
	50117750	KF-LY-77TZ-20	Kunststofvezelkabel zender-ontvanger	Toepassingsgebied: Algemene toepassingen Lichtstraaluitgang: aan de zijkant Vezelkern: Enkele vezelkern Buitendiameter: 2,2 mm Vezellengte: 2.000 mm Materiaal vezelmantel: PE Legging: flexibel
	50117766	KFX-L-420	Kunststofvezelkabel zender-ontvanger	Toepassingsgebied: Algemene toepassingen Lichtstraaluitgang: aan de voorzijde Vezelkern: Enkele vezelkern Buitendiameter: 2,2 mm Vezellengte: 2.000 mm Materiaal vezelmantel: PE Legging: standaard
	50117767	KFX-LD-420	Kunststofvezelkabel zender-ontvanger	Toepassingsgebied: Nauwkeurige objectherkenning Lichtstraaluitgang: aan de voorzijde Vezelkern: Enkele vezelkern Buitendiameter: 1,25 mm Vezellengte: 2.000 mm Materiaal vezelmantel: PE Legging: standaard
	50117768	KFX-LH-420	Kunststofvezelkabel zender-ontvanger	Toepassingsgebied: Algemene toepassingen Speciale uitvoering: hittebestendig Lichtstraaluitgang: aan de voorzijde Vezelkern: Enkele vezelkern Buitendiameter: 2,2 mm Vezellengte: 2.000 mm Materiaal vezelmantel: PE Legging: standaard
	50117769	KFX-LY-420	Kunststofvezelkabel zender-ontvanger	Toepassingsgebied: Algemene toepassingen Lichtstraaluitgang: aan de voorzijde Vezelkern: Enkele vezelkern Buitendiameter: 2,2 mm Vezellengte: 2.000 mm Materiaal vezelmantel: PE Legging: flexibel

Opmerking

Een lijst met alle beschikbare toebehoren vindt u op de webpagina van Leuze onder het downloadtabblad van de artikeldetailpagina.