Fiche technique
Lentille additionnelle
Art. n°: 50117782
KL-SM02



Figure pouvant varier

Contenu

- Caractéristiques techniques
- Encombrement
- Accessoires

Caractéristiques techniques

Leuze

Données de base

Contenu	2

Fonctions

Fonctions	Coudage à 90°

Données mécaniques

Poids net	5 g
Type de fixation	À visser

Classification

Numéro de tarif douanier	90022000
ECLASS 5.1.4	27279205
ECLASS 8.0	27279205
ECLASS 9.0	27273602
ECLASS 10.0	27273603
ECLASS 11.0	27273603
ECLASS 12.0	27273603
ECLASS 13.0	27273603
ECLASS 14.0	27273603
ECLASS 15.0	27273603
ECLASS 16.0	27273603
ETIM 5.0	EC002498
ETIM 6.0	EC003015
ETIM 7.0	EC003015
ETIM 8.0	EC003015
ETIM 9.0	EC003015
ETIM 10.0	EC003015
UNSPSC 26.08	31241501

Encombrement

Toutes les dimensions sont en millimètres

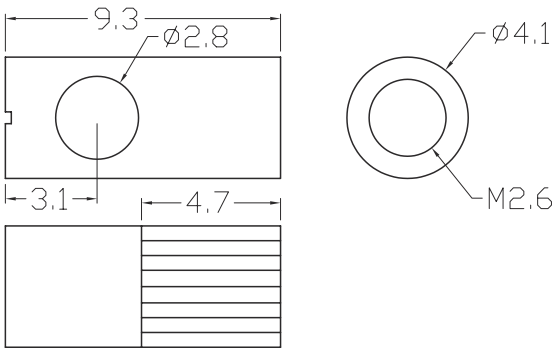



Accessoires

Généralités

	Art. n°	Désignation	Article	Description
	50117750	KF-LY-77TZ-20	Fibre optique en plastique pour fonctionnement unidirectionnel	Domaine d'application: Applications générales Sortie du faisceau lumineux: Latéral Noyau de la fibre: Noyau à fibre simple Diamètre extérieur: 2,2 mm Longueur de la fibre: 2.000 mm Matériau gaine de la fibre: PE Pose: Flexible
	50117766	KFX-L-420	Fibre optique en plastique pour fonctionnement unidirectionnel	Domaine d'application: Applications générales Sortie du faisceau lumineux: Frontale Noyau de la fibre: Noyau à fibre simple Diamètre extérieur: 2,2 mm Longueur de la fibre: 2.000 mm Matériau gaine de la fibre: PE Pose: Standard
	50117767	KFX-LD-420	Fibre optique en plastique pour fonctionnement unidirectionnel	Domaine d'application: Détection précise d'objets Sortie du faisceau lumineux: Frontale Noyau de la fibre: Noyau à fibre simple Diamètre extérieur: 1,25 mm Longueur de la fibre: 2.000 mm Matériau gaine de la fibre: PE Pose: Standard
	50117768	KFX-LH-420	Fibre optique en plastique pour fonctionnement unidirectionnel	Domaine d'application: Applications générales Modèle spécial: Résistant à la chaleur Sortie du faisceau lumineux: Frontale Noyau de la fibre: Noyau à fibre simple Diamètre extérieur: 2,2 mm Longueur de la fibre: 2.000 mm Matériau gaine de la fibre: PE Pose: Standard
	50117769	KFX-LY-420	Fibre optique en plastique pour fonctionnement unidirectionnel	Domaine d'application: Applications générales Sortie du faisceau lumineux: Frontale Noyau de la fibre: Noyau à fibre simple Diamètre extérieur: 2,2 mm Longueur de la fibre: 2.000 mm Matériau gaine de la fibre: PE Pose: Flexible

Remarque

Vous trouverez une liste de tous les accessoires disponibles sur le site Internet de Leuze sous l'onglet Téléchargement de la page de détail de l'article.