Technisches Datenblatt
Montagesystem
Art.-Nr.: 50145361
BTU 053M.5F-D12-T

Abbildung kann abweichen

Inhalt

- Technische Daten
- Maßzeichnungen

Technische Daten

Basisdaten

Geeignet für Produktgruppe	Schaltende Sensoren, kubisch
Geeignet für	Sensoren der Serie 53

Mechanische Daten

Normbezeichnung Befestigungsteil Edelstahl	V4A
Nettogewicht	85 g
Ausführung des Befestigungsteils	Montagesystem
Art der Befestigung, anlagenseitig	schraubbar
Art der Befestigung, geräteseitig	für Rundstange 12 mm
Art des Befestigungsteils	drehbar 360°
	justierbar
Werkstoff Befestigungsteil	Edelstahl

Klassifikation

Zolltarifnummer	73182900
ECLASS 5.1.4	27279202
ECLASS 8.0	27279202
ECLASS 9.0	27273701
ECLASS 10.0	27273701
ECLASS 11.0	27273701
ECLASS 12.0	27273701
ECLASS 13.0	27273701
ECLASS 14.0	27273701
ECLASS 15.0	27273701
ECLASS 16.0	27273701
ETIM 5.0	EC002498
ETIM 6.0	EC003015
ETIM 7.0	EC003015
ETIM 8.0	EC003015
ETIM 9.0	EC003015
ETIM 10.0	EC003015
UNSPSC 26.08	31242100

Maßzeichnungen
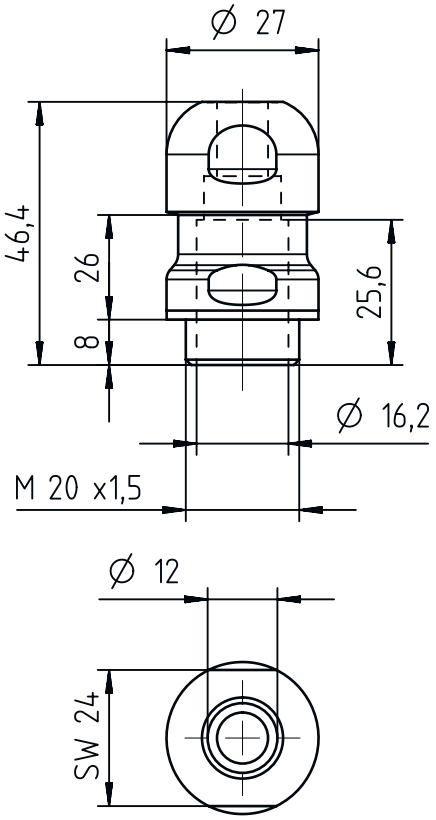
Alle Maßangaben in Millimeter