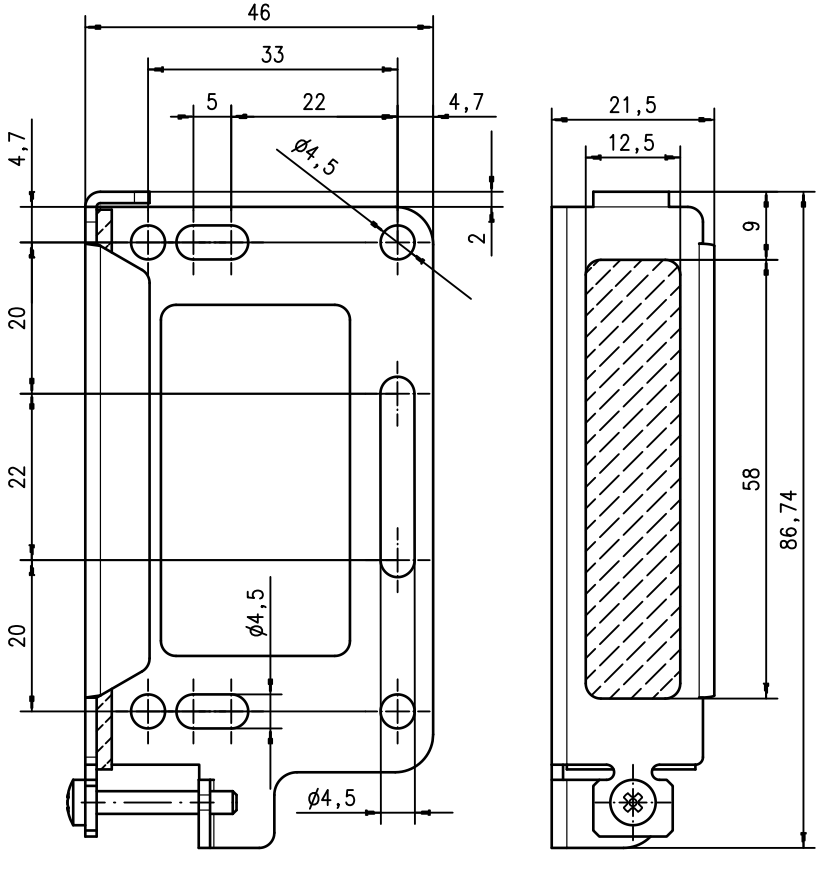
46
33
5
22
4,7
4,7
ø4,5
2
20
22
20
ø4,5
ø4,5
21,5
12,5
9
58
86,74