Teknik veri sayfası
Ön lens
Ürün no.: 50117782
KL-SM02



Şekil farklılık gösterebilir

İçerik

- Teknik veriler
- Boyutlandırılmış çizimler
- Aksesuarlar

Teknik veriler

Temel veriler

içeriği	2 ad.

İşlevler

İşlevler	90° - saptırma

Mekanik bilgiler

Net ağırlık	5 g
Montaj braketi türü	vidalanabilir

Sınıflandırma

Gümrük taife numarası	90022000
ECLASS 5.1.4	27279205
ECLASS 8.0	27279205
ECLASS 9.0	27273602
ECLASS 10.0	27273603
ECLASS 11.0	27273603
ECLASS 12.0	27273603
ECLASS 13.0	27273603
ECLASS 14.0	27273603
ECLASS 15.0	27273603
ECLASS 16.0	27273603
ETIM 5.0	EC002498
ETIM 6.0	EC003015
ETIM 7.0	EC003015
ETIM 8.0	EC003015
ETIM 9.0	EC003015
ETIM 10.0	EC003015
UNSPSC 26.08	31241501

Boyutlandırılmış çizimler

Tüm ölçü bilgileri milimetre cinsindendir

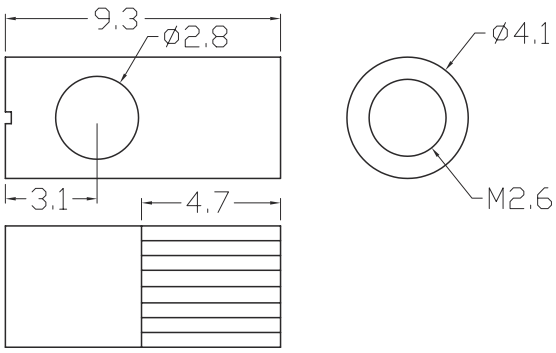



Aksesuarlar

Genel

	Ürün no.	Adı	Ürün	Tanım
	50117750	KF-LY-77TZ-20	Plastik fiber optik tek yön çalışma	Uygulama alanı: Genel uygulamalar Işın demeti çıkışı: yandan Lif çekirdeği: Tek lifli çekirdek Dış çap: 2,2 mm Lif uzunluğu: 2.000 mm Malzeme lif kılıfı: PE Döşeme: esnek
	50117766	KFX-L-420	Plastik fiber optik tek yön çalışma	Uygulama alanı: Genel uygulamalar Işın demeti çıkışı: önde Lif çekirdeği: Tek lifli çekirdek Dış çap: 2,2 mm Lif uzunluğu: 2.000 mm Malzeme lif kılıfı: PE Döşeme: standart
	50117767	KFX-LD-420	Plastik fiber optik tek yön çalışma	Uygulama alanı: Hassas nesne tespiti Işın demeti çıkışı: önde Lif çekirdeği: Tek lifli çekirdek Dış çap: 1,25 mm Lif uzunluğu: 2.000 mm Malzeme lif kılıfı: PE Döşeme: standart
	50117768	KFX-LH-420	Plastik fiber optik tek yön çalışma	Uygulama alanı: Genel uygulamalar Özel versiyon: ısıya dayanıklı Işın demeti çıkışı: önde Lif çekirdeği: Tek lifli çekirdek Dış çap: 2,2 mm Lif uzunluğu: 2.000 mm Malzeme lif kılıfı: PE Döşeme: standart
	50117769	KFX-LY-420	Plastik fiber optik tek yön çalışma	Uygulama alanı: Genel uygulamalar Işın demeti çıkışı: önde Lif çekirdeği: Tek lifli çekirdek Dış çap: 2,2 mm Lif uzunluğu: 2.000 mm Malzeme lif kılıfı: PE Döşeme: esnek

Uyarı

Mevcut tüm aksesuarların bir listesini, Leuze'nin internet sitesinde, ürün ayrıntıları sayfasındaki İndir sekmesinde bulabilirsiniz.