기술 데이터 시트

보조 렌즈

품목 번호: 50117782

KL-SM02



그림과 차이가 날 수 있습니다

내용

- 기술 데이터
- 치수 도면
- 액세서리

기술 데이터

기본 데이터

포함됨	2개

기능

기능	90° - 편향

기술 데이터

순중량	5 g
고정 방식	나사 조립 가능

분류

HS 번호	90022000
ECLASS 5.1.4	27279205
ECLASS 8.0	27279205
ECLASS 9.0	27273602
ECLASS 10.0	27273603
ECLASS 11.0	27273603
ECLASS 12.0	27273603
ECLASS 13.0	27273603
ECLASS 14.0	27273603
ECLASS 15.0	27273603
ECLASS 16.0	27273603
ETIM 5.0	EC002498
ETIM 6.0	EC003015
ETIM 7.0	EC003015
ETIM 8.0	EC003015
ETIM 9.0	EC003015
ETIM 10.0	EC003015
UNSPSC 26.08	31241501

치수 도면

전체 치수 정보(mm)

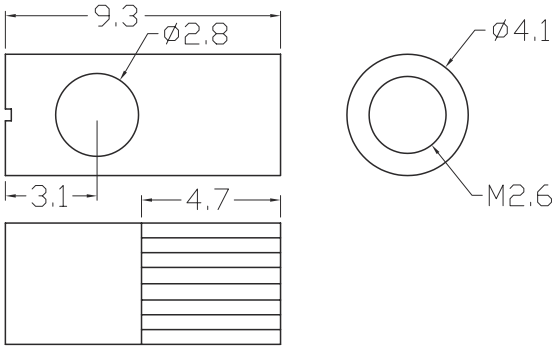



액세서리

일반

	품목 번호	명칭	품목	설명
	50117750	KF-LY-77TZ-20	단방향 플라스틱 광섬유 케이블	애플리케이션: 일반 어플리케이션 광빔 방출: 측면 섬유심: 단일 섬유심 외부 직경: 2.2 mm 섬유 길이: 2,000 mm 섬유 피복 재료: PE 배열: 유동적
	50117766	KFX-L-420	단방향 플라스틱 광섬유 케이블	애플리케이션: 일반 어플리케이션 광빔 방출: 앞쪽 섬유심: 단일 섬유심 외부 직경: 2.2 mm 섬유 길이: 2,000 mm 섬유 피복 재료: PE 배열: 기본형
	50117767	KFX-LD-420	단방향 플라스틱 광섬유 케이블	애플리케이션: 정밀 물체 감지 광빔 방출: 앞쪽 섬유심: 단일 섬유심 외부 직경: 1.25 mm 섬유 길이: 2,000 mm 섬유 피복 재료: PE 배열: 기본형
	50117768	KFX-LH-420	단방향 플라스틱 광섬유 케이블	애플리케이션: 일반 어플리케이션 특수 모델: 내열성 광빔 방출: 앞쪽 섬유심: 단일 섬유심 외부 직경: 2.2 mm 섬유 길이: 2,000 mm 섬유 피복 재료: PE 배열: 기본형
	50117769	KFX-LY-420	단방향 플라스틱 광섬유 케이블	애플리케이션: 일반 어플리케이션 광빔 방출: 앞쪽 섬유심: 단일 섬유심 외부 직경: 2.2 mm 섬유 길이: 2,000 mm 섬유 피복 재료: PE 배열: 유동적

참고



제공되는 모든 액세서리 품목의 목록은 로이체 웹 사이트에서 품목 세부사항 페이지의 다운로드 탭을 참조하십시오.