技術データシート
コンバージョンレンズ
製品番号: 50117782
KL-SM02



写真と異なる場合があります

目次

- 仕様書
- 寸法図
- アクセサリ

仕様書

基本仕様

含む	2個

機能

機能	90° - リダイレクト

機械の仕様

正味重量	5 g
取り付けの種類	ネジ止め可

分類

関税分類番号	90022000
ECLASS 5.1.4	27279205
ECLASS 8.0	27279205
ECLASS 9.0	27273602
ECLASS 10.0	27273603
ECLASS 11.0	27273603
ECLASS 12.0	27273603
ECLASS 13.0	27273603
ECLASS 14.0	27273603
ECLASS 15.0	27273603
ECLASS 16.0	27273603
ETIM 5.0	EC002498
ETIM 6.0	EC003015
ETIM 7.0	EC003015
ETIM 8.0	EC003015
ETIM 9.0	EC003015
ETIM 10.0	EC003015
UNSPSC 26.08	31241501

寸法図

すべての寸法表記はミリメートル

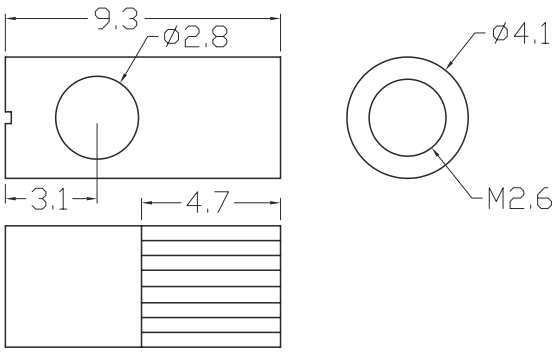



アクセサリ

一般

	製品番号	名称	製品	説明
	50117750	KF-LY-77TZ-20	プラスティック・ライトガイド 一方向	使用分野: 一般的なアプリケーション ビーム射出口: 側面 ファイバーコア: ファイバーコア 外径: 2.2 mm ファイバー長: 2,000 mm ファイバクラッドの素材: PE 敷設: 柔軟
	50117766	KFX-L-420	プラスティック・ライトガイド 一方向	使用分野: 一般的なアプリケーション ビーム射出口: 前面に ファイバーコア: ファイバーコア 外径: 2.2 mm ファイバー長: 2,000 mm ファイバクラッドの素材: PE 敷設: スタンダード
	50117767	KFX-LD-420	プラスティック・ライトガイド 一方向	使用分野: 精確な物体検出 ビーム射出口: 前面に ファイバーコア: ファイバーコア 外径: 1.25 mm ファイバー長: 2,000 mm ファイバクラッドの素材: PE 敷設: スタンダード
	50117768	KFX-LH-420	プラスティック・ライトガイド 一方向	使用分野: 一般的なアプリケーション 特別モデル: 耐熱 ビーム射出口: 前面に ファイバーコア: ファイバーコア 外径: 2.2 mm ファイバー長: 2,000 mm ファイバクラッドの素材: PE 敷設: スタンダード
	50117769	KFX-LY-420	プラスティック・ライトガイド 一方向	使用分野: 一般的なアプリケーション ビーム射出口: 前面に ファイバーコア: ファイバーコア 外径: 2.2 mm ファイバー長: 2,000 mm ファイバクラッドの素材: PE 敷設: 柔軟

注意

利用可能なすべてのアクセサリアイテムのリストは、Leuzeのウェブサイトでアイテム詳細ページのダウンロードタブにあります。