技术数据表

辅助透镜

配件编号: 50117782

KL-SM02



图片可能不同

内容

- 技术参数
- 尺寸图纸
- 配件

技术参数

基础数据

包含	2 件

功能

功能	90 - 偏转

机械参数

净重	5 g
紧固类型	螺旋式

分类

税率编号	90022000
ECLASS 5.1.4	27279205
ECLASS 8.0	27279205
ECLASS 9.0	27273602
ECLASS 10.0	27273603
ECLASS 11.0	27273603
ECLASS 12.0	27273603
ECLASS 13.0	27273603
ECLASS 14.0	27273603
ECLASS 15.0	27273603
ECLASS 16.0	27273603
ETIM 5.0	EC002498
ETIM 6.0	EC003015
ETIM 7.0	EC003015
ETIM 8.0	EC003015
ETIM 9.0	EC003015
ETIM 10.0	EC003015
UNSPSC 26.08	31241501

尺寸图纸

所有尺寸单位均为毫米

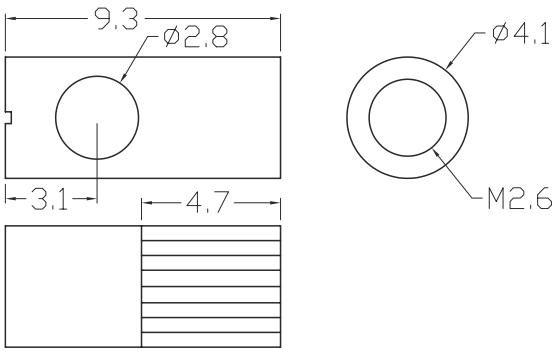



配件

总则

	配件编号	名称	配件	说明
	50117750	KF-LY-77TZ-20	单向塑料光纤	应用领域: 一般应用 光束出口: 侧向 纤维芯: 单纤维芯 外径: 2.2 mm 光线长度: 2,000 mm 纤维护套材料: PE 铺设: 灵活
	50117766	KFX-L-420	单向塑料光纤	应用领域: 一般应用 光束出口: 正面 纤维芯: 单纤维芯 外径: 2.2 mm 光线长度: 2,000 mm 纤维护套材料: PE 铺设: 标准型
	50117767	KFX-LD-420	单向塑料光纤	应用领域: 精确物体探测 光束出口: 正面 纤维芯: 单纤维芯 外径: 1.25 mm 光线长度: 2,000 mm 纤维护套材料: PE 铺设: 标准型
	50117768	KFX-LH-420	单向塑料光纤	应用领域: 一般应用 专门设计: 耐热 光束出口: 正面 纤维芯: 单纤维芯 外径: 2.2 mm 光线长度: 2,000 mm 纤维护套材料: PE 铺设: 标准型
	50117769	KFX-LY-420	单向塑料光纤	应用领域: 一般应用 光束出口: 正面 纤维芯: 单纤维芯 外径: 2.2 mm 光线长度: 2,000 mm 纤维护套材料: PE 铺设: 灵活

注意



↳ 所有可用配件的列表请见劳易测网站配件详细信息页面的下载选项卡。