Technisches Datenblatt
Vorsatzlinse
Art.-Nr.: 50117782
KL-SM02



Abbildung kann abweichen

Inhalt

- Technische Daten
- Maßzeichnungen
- Zubehör

Technische Daten

Basisdaten

beinhaltet	2 St.

Funktionen

Funktionen	90° - Umlenkung

Mechanische Daten

Nettogewicht	5 g
Art der Befestigung	schraubbar

Klassifikation

Zolltarifnummer	90022000
ECLASS 5.1.4	27279205
ECLASS 8.0	27279205
ECLASS 9.0	27273602
ECLASS 10.0	27273603
ECLASS 11.0	27273603
ECLASS 12.0	27273603
ECLASS 13.0	27273603
ECLASS 14.0	27273603
ECLASS 15.0	27273603
ECLASS 16.0	27273603
ETIM 5.0	EC002498
ETIM 6.0	EC003015
ETIM 7.0	EC003015
ETIM 8.0	EC003015
ETIM 9.0	EC003015
ETIM 10.0	EC003015
UNSPSC 26.08	31241501

Maßzeichnungen

Alle Maßangaben in Millimeter

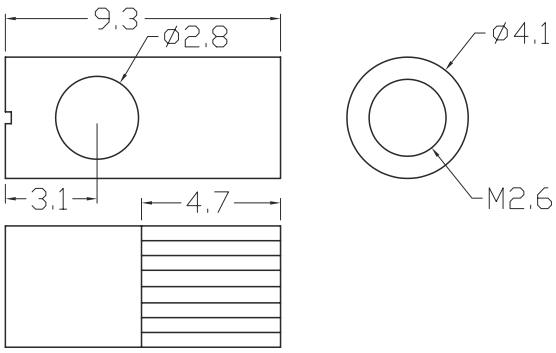



Zubehör

Allgemein

	Art.-Nr.	Bezeichnung	Artikel	Beschreibung
	50117750	KF-LY-77TZ-20	Kunststoff-Lichtleiter Einweg	Einsatzgebiet: Allgemeine Anwendungen Lichtstrahlaustritt: seitlich Faserkern: Einfaserkern Außendurchmesser: 2,2 mm Faserlänge: 2.000 mm Werkstoff Fasermantel: PE Verlegung: flexibel
	50117766	KFX-L-420	Kunststoff-Lichtleiter Einweg	Einsatzgebiet: Allgemeine Anwendungen Lichtstrahlaustritt: frontseitig Faserkern: Einfaserkern Außendurchmesser: 2,2 mm Faserlänge: 2.000 mm Werkstoff Fasermantel: PE Verlegung: standard
	50117767	KFX-LD-420	Kunststoff-Lichtleiter Einweg	Einsatzgebiet: Präzise Objekterkennung Lichtstrahlaustritt: frontseitig Faserkern: Einfaserkern Außendurchmesser: 1,25 mm Faserlänge: 2.000 mm Werkstoff Fasermantel: PE Verlegung: standard
	50117768	KFX-LH-420	Kunststoff-Lichtleiter Einweg	Einsatzgebiet: Allgemeine Anwendungen Sonderausführung: hitzebeständig Lichtstrahlaustritt: frontseitig Faserkern: Einfaserkern Außendurchmesser: 2,2 mm Faserlänge: 2.000 mm Werkstoff Fasermantel: PE Verlegung: standard
	50117769	KFX-LY-420	Kunststoff-Lichtleiter Einweg	Einsatzgebiet: Allgemeine Anwendungen Lichtstrahlaustritt: frontseitig Faserkern: Einfaserkern Außendurchmesser: 2,2 mm Faserlänge: 2.000 mm Werkstoff Fasermantel: PE Verlegung: flexibel

Hinweis

Eine Liste mit allen verfügbaren Zubehörartikeln finden Sie auf der Webseite von Leuze im Download-Tab der Artikeldetailseite.